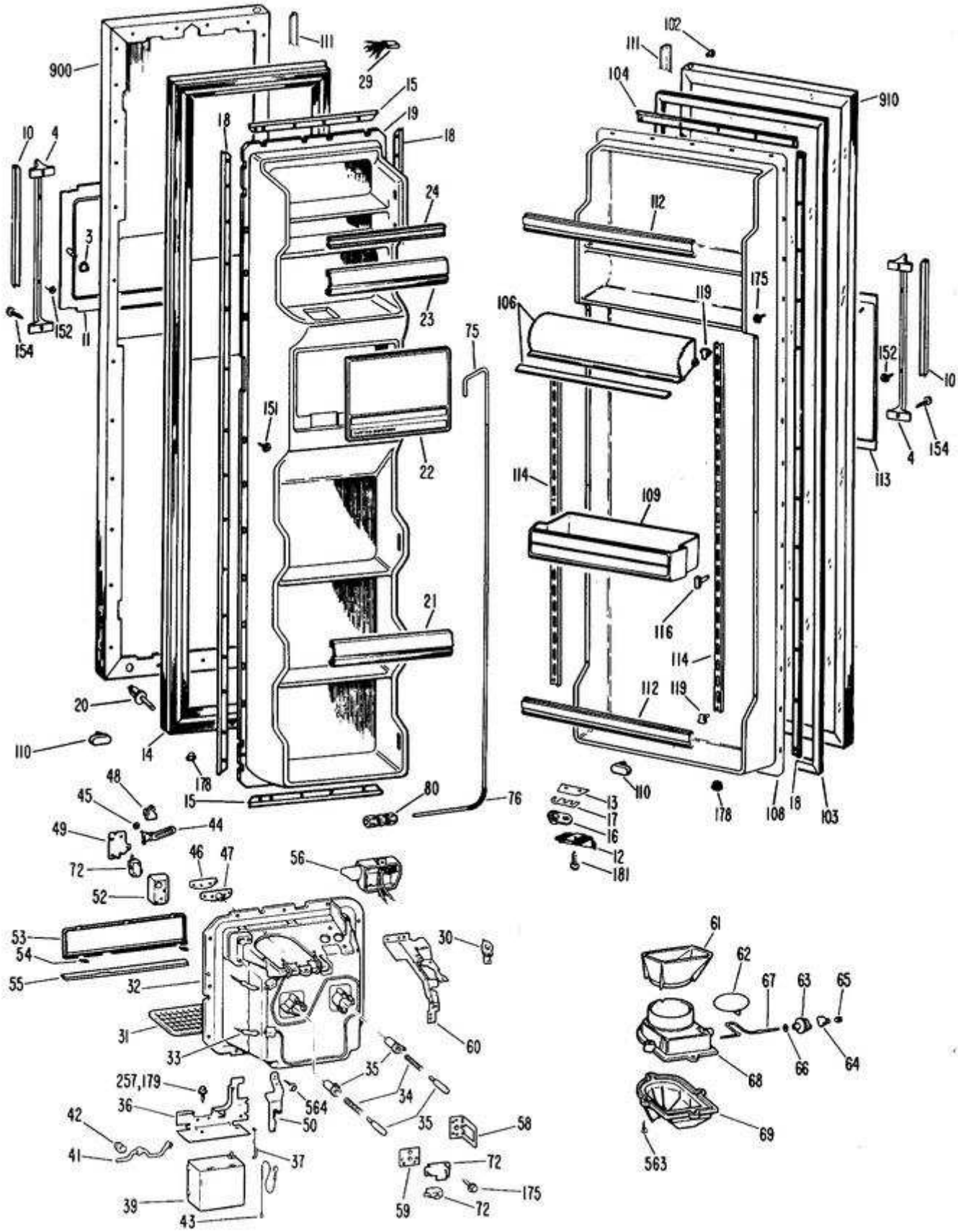
900
111
29
15
19
18
10
4
3
152
11
154
24
23
75
151
22
21
20
110
14
178
15
48
45
44
49
72
46
47
52
56
80
76
53
54
55
32
31
33
30
60
257,179
564
36
50
42
41
37
39
43
35
34
35
58
72
59
72
175
61
62
67
63
65
66
64
68
69
563
102
111
104
910
112
175
119
106
152
10
4
154
113
114
109
116
114
112
119
110
178
108
18
103
13
17
16
12
181

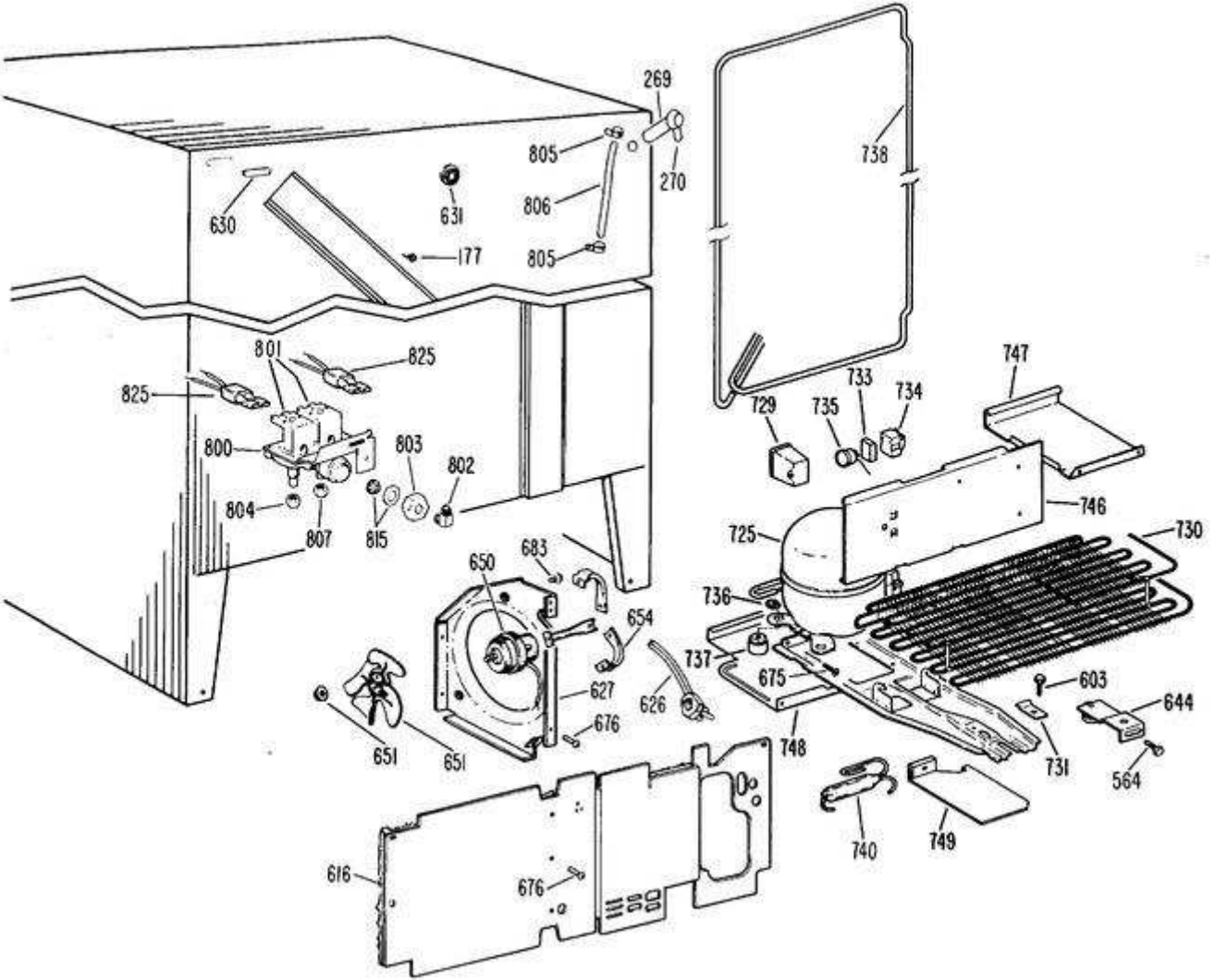
269
805
270
738
630
631
806
177
805
801
825
825
747
733
734
729
735
800
803
802
746
804
815
807
725
730
683
650
736
654
737
675
603
627
626
644
676
651
651
748
731
564
740
749
616
676

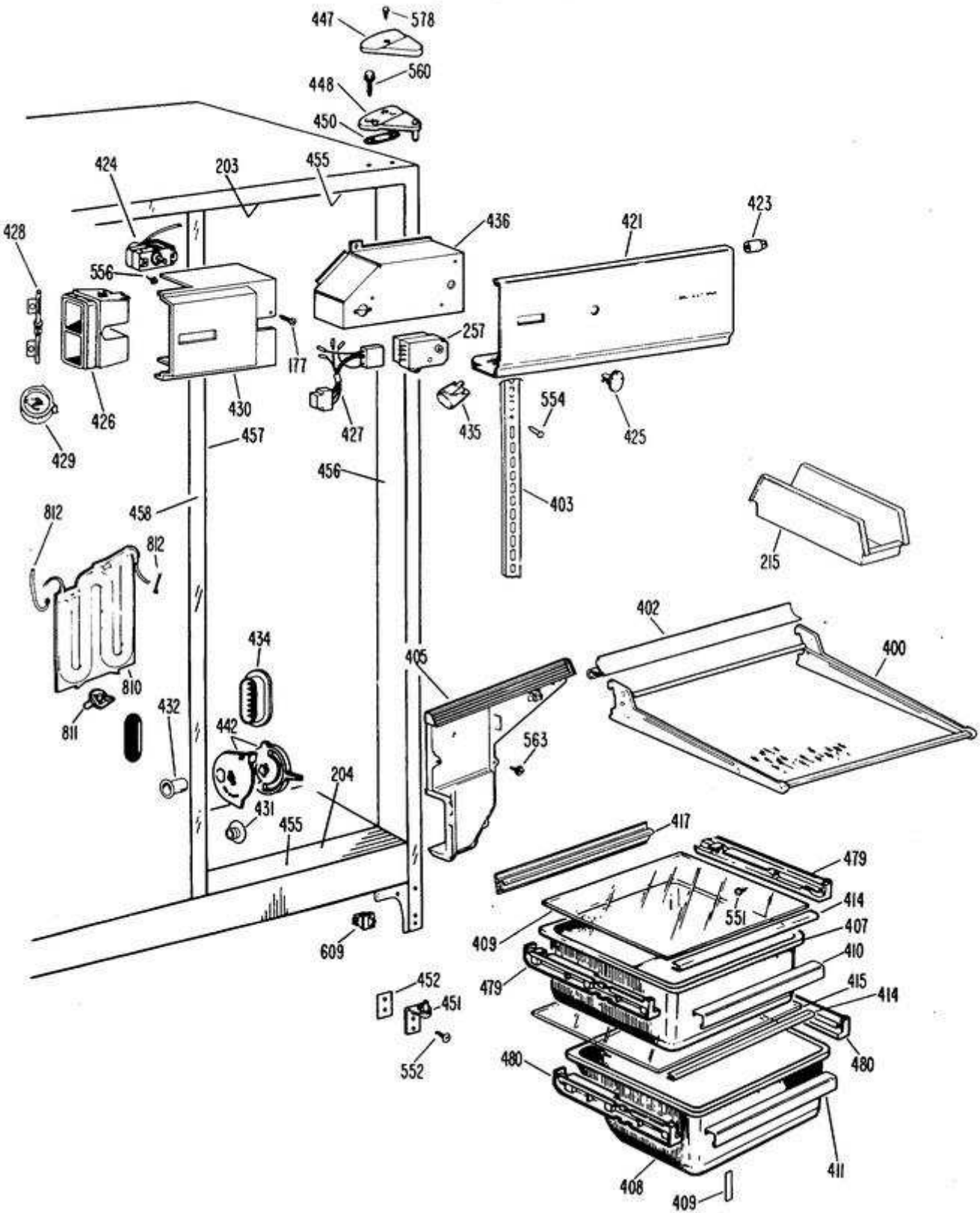
447
578
560
448
450
424
203
455
423
428
436
421
556
257
177
426
430
427
435
554
425
429
457
456
403
812
458
812
215
402
434
405
400
810
811
432
442
563
204
431
455
417
479
414
551
409
407
410
609
452
479
415
414
451
552
480
480
411
408
409
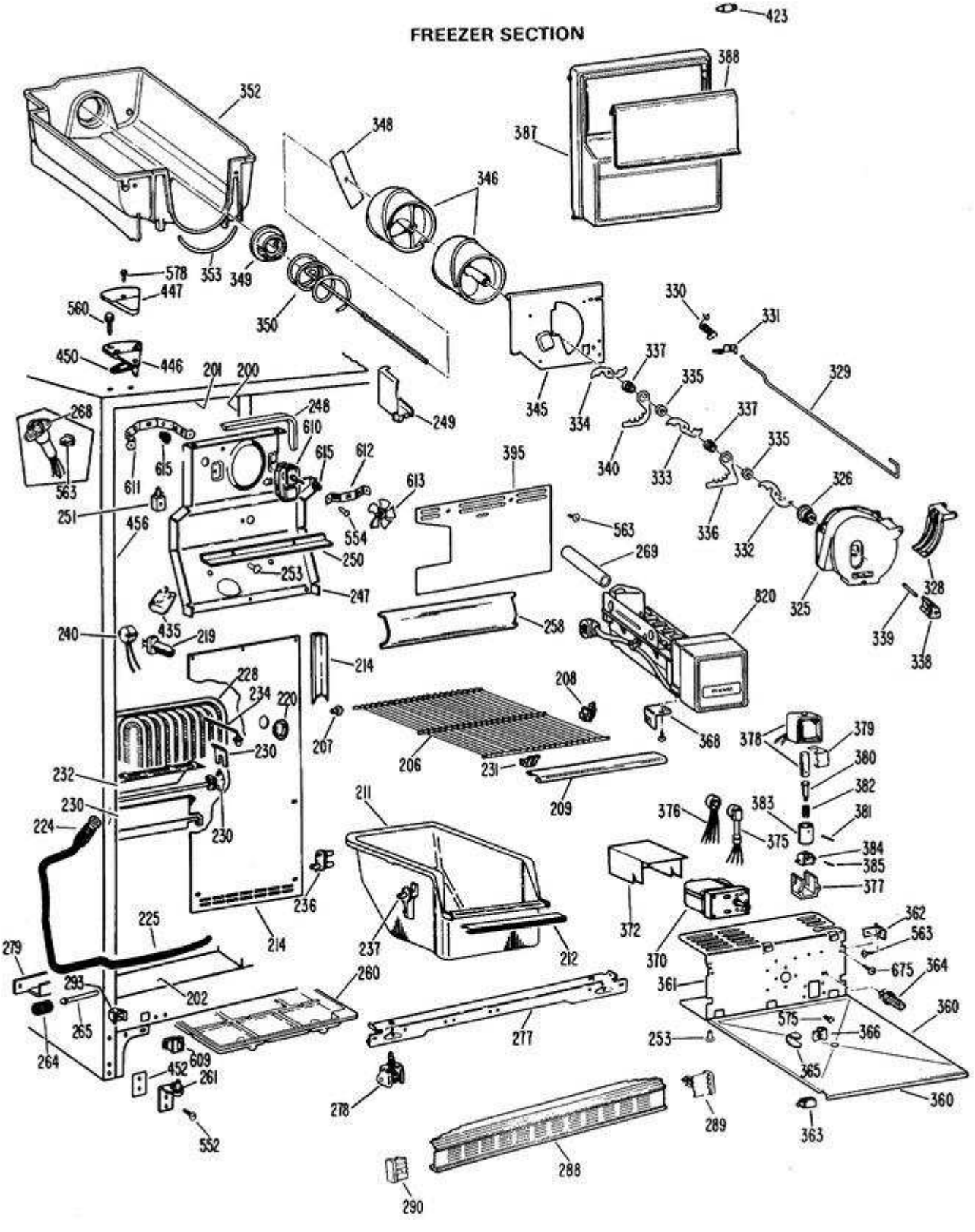
FREEZER SECTION